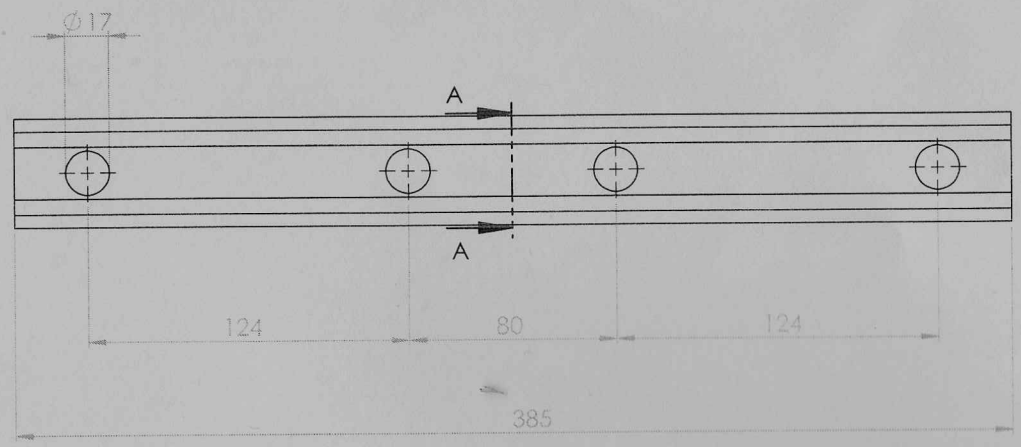

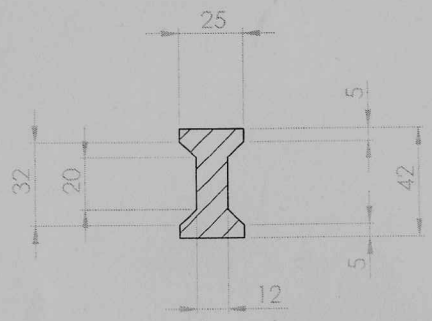

Presek A-A

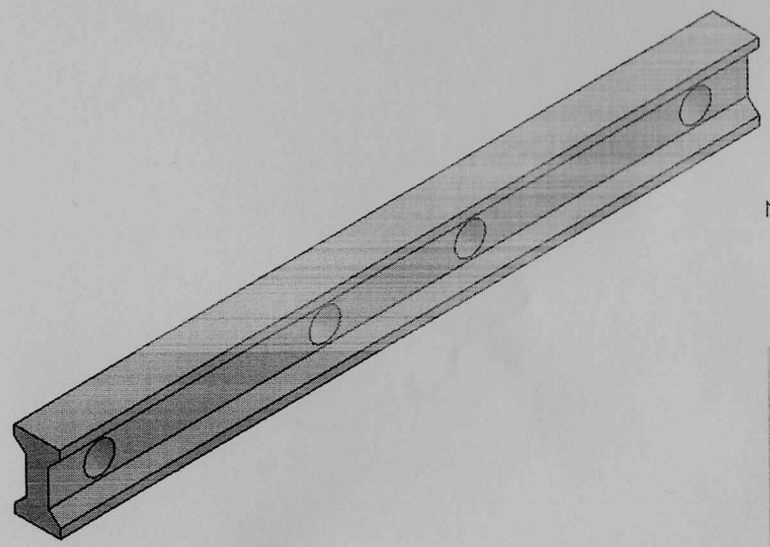

Napomena: Dimenzije su uzimane sa uzorka koji je bio u radu.
Osno rastojanje između osa lanaca sa spojnicama mora biti 430 mm.
Osno rastojanje između srednjeg i krajnjih lanaca mora biti 215 mm.
Materijal kašike je Č1530.

UNLESS OTHERWISE SPECIFIED: DIMENSIONS ARE IN MILLIMETERS SURFACE FINISH: TOLERANCES: LINEAR: ANGULAR:	FINISH:				DEBUR AND BREAK SHARP EDGES	DO NOT SCALE DRAWING / REVISION
	NAME	SIGNATURE	DATE			TITLE: Trolančani grabuljasti transporter DSS 145-500
DRAWN	MILAN SAVIĆ		25.01.2022			
CHK'D						
APPV'D						
MFG						
Q.A				MATERIAL:		DWG NO. Kašika lanaca / A3
				WEIGHT:		SCALE: 1:5 / SHEET 1 OF 1